עודכן לפי מהדורה ** של האדריכל 10/03/21

Status Rev.		Nature of rev.	Date of Rev.	Revision
קונסטרוקטור	●	לסכרז	19/07/21	1
יזם	●			2
מנהל פרויקט	●			3
אדריכל	●			4
יועץ קרקע	●			5
יועץ אישום	●			6
יועץ חשמל	●			
יועץ אינסטי	●			
יועץ כיבוי	●			
יועץ תנועה	●			

הערות :

על המבצע לבקר את המידות ולהודיע למתכנן על כל סטיה, טעות, סתירה או אי התאמה בטרם המשך בעבודה. המתכנן הינו הבעלים הבלעדיים של תכנית זו.

1. אין לצקת ללא אישור המהנדס בשטח. יש לידע את המהנדס לפחות 24 שעות לפני היציקה.
2. הבטון בכל האלמנטים במבנה הוא ב-30 בטונל של רדימיקס או ש"ע, סוסך מינ' "6, חוזק בטון 30 מגפ"מ. הבטון צ.פ. 250, גודל אגרגט מקסי' 2.5 ס"מ. הבטון לפי רמת חשיפה הנדרשת בת" 118 טבלה 3 אלא אם נכתב אחרת.
3. יש לקרוא תכנית זאת יחד עם המפרט הטכני וכתב הכמויות.
4. יש ללמוד את כל השרטוטים לפני תחילת העבודה בשטח.
5. כל קירות הבטון בעובי 20 ס"מ או פחות שהוגדרו ע" יועץ הבטיחות כעמידים לאש 120 דקות, יטויחו לפחות צד אחד.

Project :	בג"צ שטח מחייה כלא נפחא
Client :	שב"ס
Drawing Title :	תכנית גג קל - פרטים
Elevation :	***
Scale :	1:10
Drawing NO. :	450

Work NO. :	Approved :	Checked :	Designed :	Drawn :
21071	גידי	עדי	שלומי	שלומי

Edition :	001
Date : (Last revision)	19/07/2021

○ Construction ● Tendering ○ Review ○ Approved

Gidon Zolkov Consulting Engineers Ltd.
Kibbutz Yagur Israel
office@zolkov.co.il
www.zolkov.co.il
TL 972-4-9040666 Fax 972-4-9040668

W:\2021\21071 Prison Nafha\21071.dwg

הערה :

1. כיפוף זיון יש לבצע עם רדיוס כיפוף פנימי לפי טבלה 7.1 ת"י 466 חלק 1.
2. בכל מקום בתכנית זיון שסמוסן:

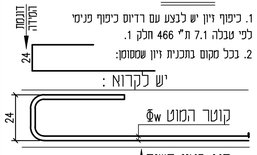

הגרזל המחלק בכל התכניות עליון ותחתון יהיה : Φw8@30
בכל קירות הבטון יש לבצע קלמרות לפחות : Ø6@50/50
אלא אם נכתב אחרת

כל זיון הפלדה בפרוייקט יהיה ממוטות מצולעים רתיכים מפלדה מסוג פ- 500W בעלת חוזק אופייני (Fsk) של 500 מגפ"מ

Φw 500W-פ

בעבודות ריתוך יהיה עובי הריתוך המינימלי בעובי הפח הדק ה"משתתף" בחיבור !!

אין למדוד מידות מהגליון

יש להקפיד על חפייה נכונה. במידה ואין חפייה מספיקה בתכנית, על הקבלן ליידע את המהנדס ולהשלים את החפייה לפי הטבלה.

טבלת אורכי חפייה

קוטר (מ"מ)	אורך החפייה L (ס"מ)
Φw8	80
Φw10	130
Φw12	155
Φw14	180
Φw16	205
Φw18	230
Φw20	260
Φw22	280
Φw25	320
Φw32	410

הצמחת קוצים לכל אלמנט צומח לפי טבלת אורכי עיגון ולפי תכנית הקונסטרוקציה של התקרה הבאה.

עמוד / קיר מגיע וממשיך
עמוד / קיר מגיע ומפסיק
עמוד / קיר מתחיל

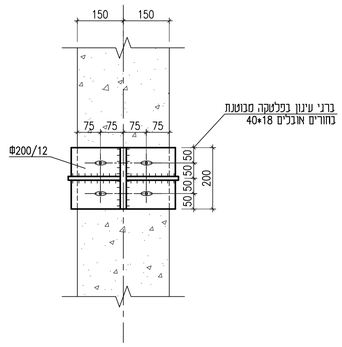

מבט B
1:10
מידות בס"מ

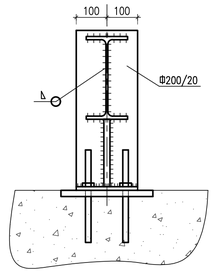

מבט A
1:10
מידות בס"מ

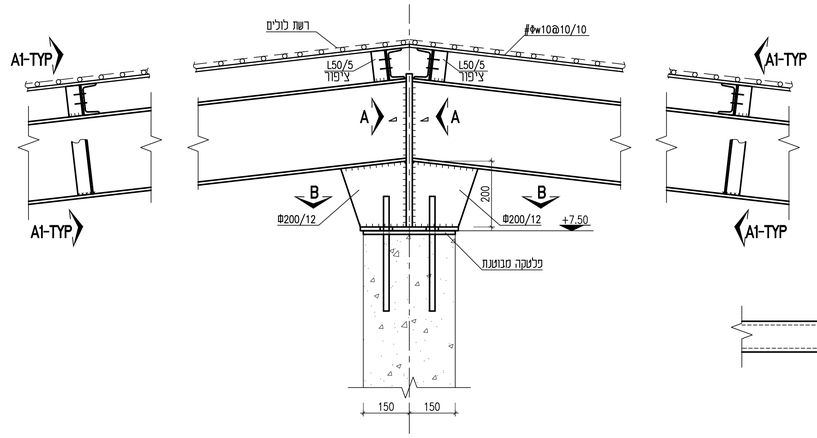

פרט D-400
1:10
מידות בס"מ

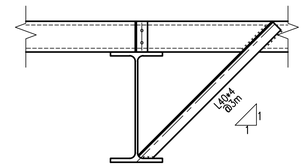

חתך A1-A1
1:10
מידות בס"מ

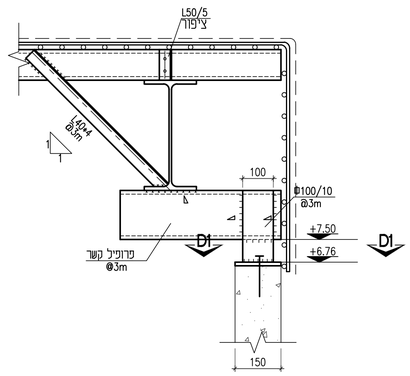

פרט D-402
1:10
מידות בס"מ

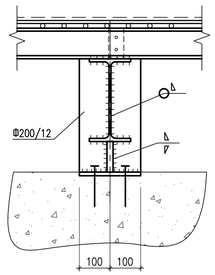

מבט C
1:10
מידות בס"מ

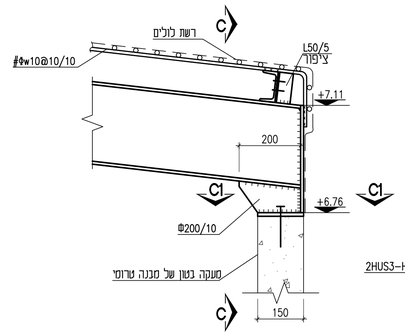

פרט D-401
1:10
מידות בס"מ

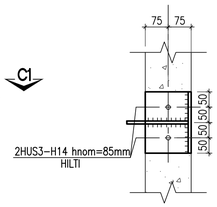

חתך C1-C1
1:10
מידות בס"מ

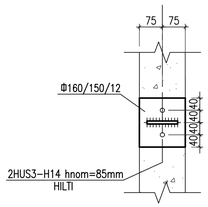

חתך ז0-ז0
1:10
מידות בס"מ

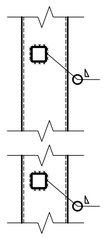

חתך 6A-6A
1:10
מידות בס"מ

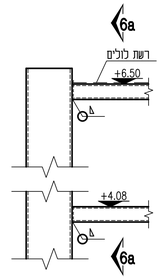

פרט D-403
1:10
מידות בס"מ

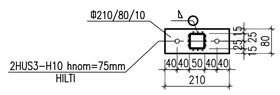

חתך 5A-5A
1:10
מידות בס"מ

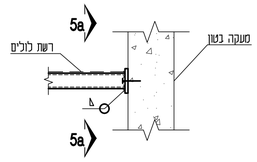

פרט D-404
1:10
מידות בס"מ